lip-lap®

BRYGGOR

MODUL
PONTONBRYGGA

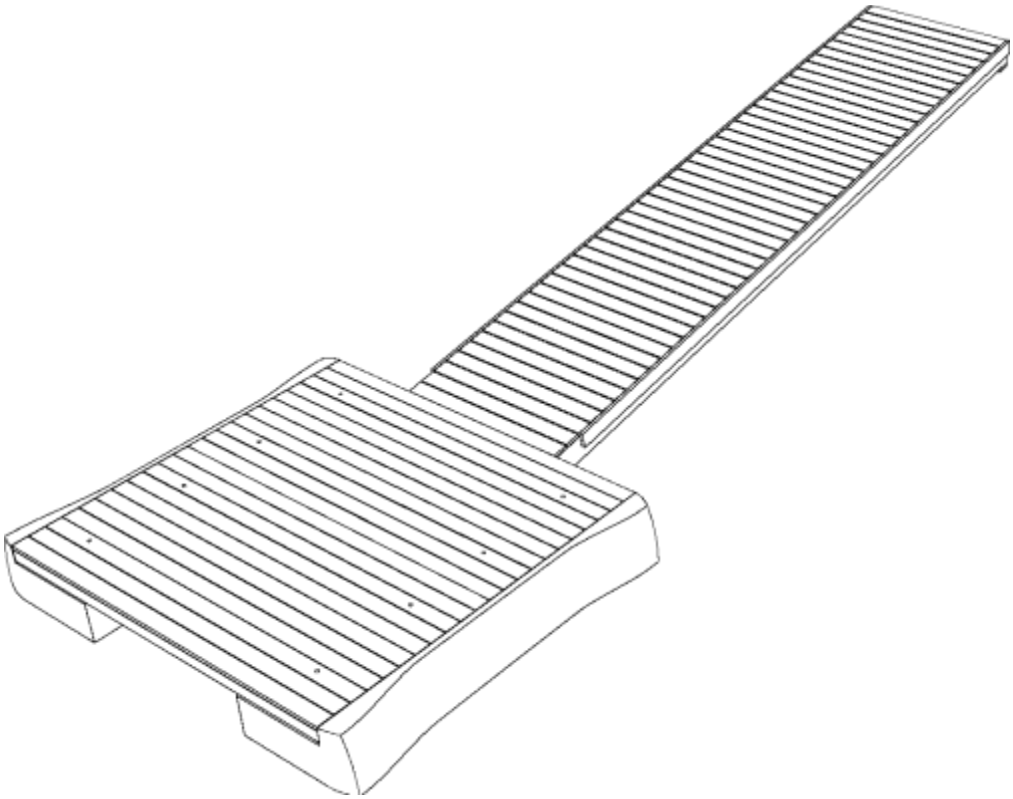

LIP-LAP LAITURI OY
Vandaparksvägen 23, FI-01730 Vanda
www.lip-lap.se
tfn +358 9 2764 440
e-post: lip-lap@lip-lap.fi

lip-lap®

Välkommen som ägare till en LIP-LAP-brygga

Grattis till ditt val av brygga. När du följer denna monteringsanvisning och tillverkarens övriga anvisningar har du glädje av LIP-LAP-bryggan i många år.

OBS! Läs anvisningen noga innan du påbörjar monteringen av bryggan.

INNEHÅLLSFÖRTECKNING

1 Allmänt

1.1 Bryggans delar

1.2 Verktyg som behövs

2 Delförteckning

3 Montering

4 Förankring

5 Vinterförvaring och underhåll av bryggan

1 ALLMÄNT

1.1 Bryggans delar

Bryggans baselement är **änddäcket** och **gångbron**. Modulbryggan består av änddäckets två däckelement och pontoner och den färdigmonterade gångbron. I denna anvisning beskrivs monteringen av bryggan till bruksklart skick samt åtgärderna vid montering och underhåll av bryggan.

1.2 Verktyg som behövs

- Måttband
- (Borrmaskin + 10–11 mm och 3 mm borrskär.)
- Skruvdragare och TX-15, TX-20, TX-25 och PZ-3-bits.
- Fast nyckel 17 mm
- Penna

2 DELFÖRTECKNING

Kontrollera vid mottagning att bryggleveransen innehåller alla delarna som du beställt.

Modul

Däckelement	1 100 mm x 2 750 mm	2 st.
Däckskruvar	6 x 100 mm	8 st.
Pontoner	modulponton	2 st.
Gångjärn		1 uppsättning
Gångbro	2 960 mm x 1120 mm	1 st.

3 MONTERING

Välj en monteringsplats nära stranden där underlaget är så jämnt som möjligt. Däckelementen och gångbron har redan monterats på fabriken.

1. Lägg pontonerna på marken så att de är rättvända.
2. Lägg däckelementen ovanpå pontonerna.
3. Skruva fast däckelementen på pontonernas fästpunkter. Två skruvar på var sida av elementet.
4. Lyft det färdiga änddäcket i vattnet och koppla fast gångbron med de färdigmonterade gångjärnen på den.

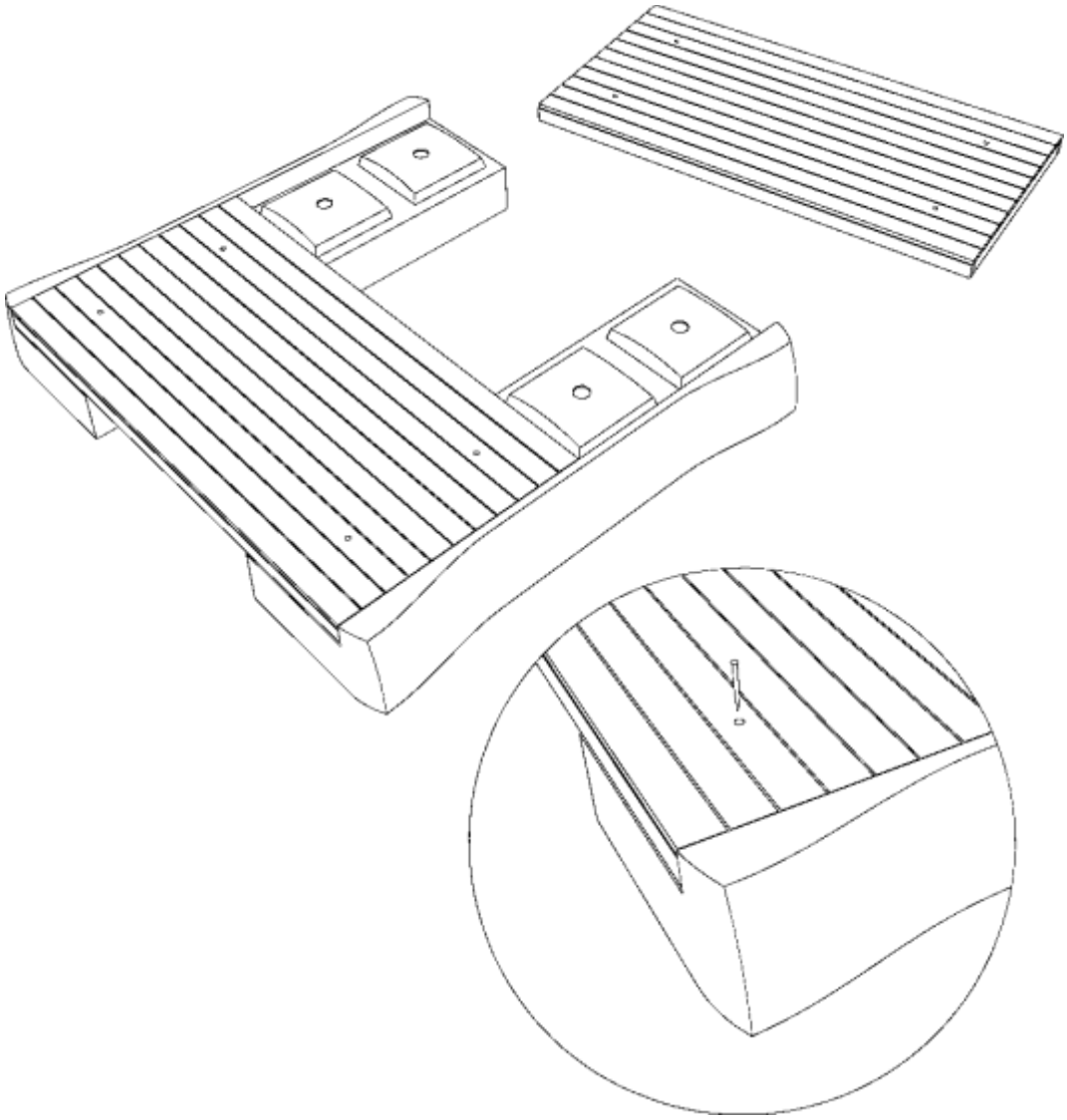

4 FÖRANKRING

Pontonbryggan kan förankras på två olika sätt: med rör eller med vikter. Förankring med rör används när bottnen är mjuk och vattendjupet högst två meter. Förankring med vikter kan användas oberoende av botten och vattendjup.

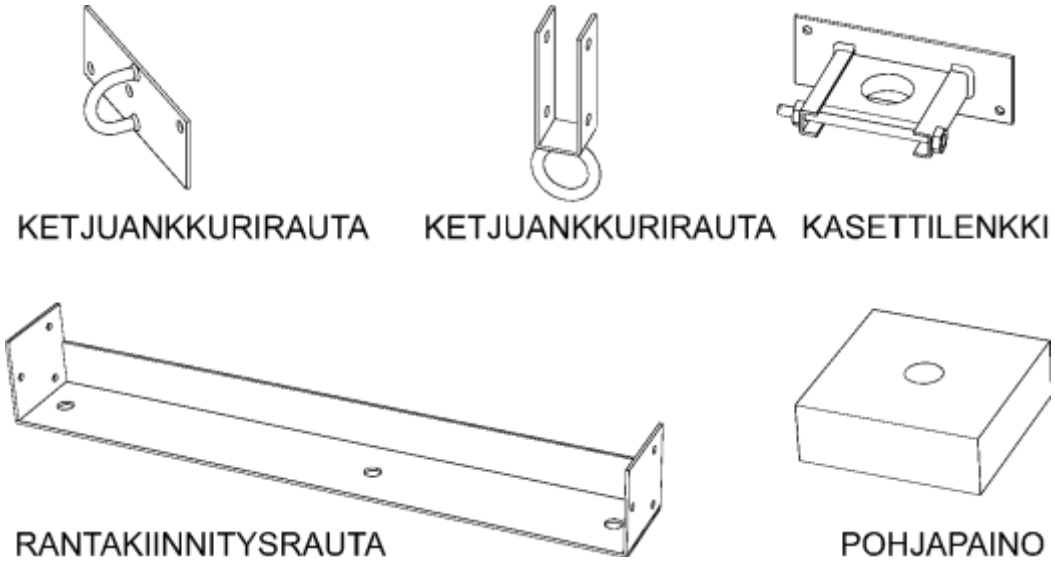

KETJUANKKURIRAUTA	KEDJEFÖRANKRINGSJÄRN
KETJUANKKURIRAUTA	KEDJEFÖRANKRINGSJÄRN
KASETTILENKKI	KASSETTÖGLA
RANTAKIINNITYSRAUTA	STRANDFÄSTE
POHJAPAINO	BOTTENVIKT

lip-lap®

Förankring med rör

Vid förankring med rör används stålrör och kassettöglor. Förankringsrören håller bryggan på plats och kassettöglorna medger bryggans rörelser med vattenytan.

Kassettöglorna monteras med genomföringsbultar på bryggstommen. Placera kassettöglorna på bryggans yttre eller inre ända.

Tänk på att förankringsrören ska pålas tillräckligt djupt i bottnen och att röret också ska nå tillräckligt högt ovanför bryggdäcket. Skydda rörändan till exempel med robust virke när du slår ner rören. När rören är på plats kan du sätta skyddshattar av plast på rörändorna.

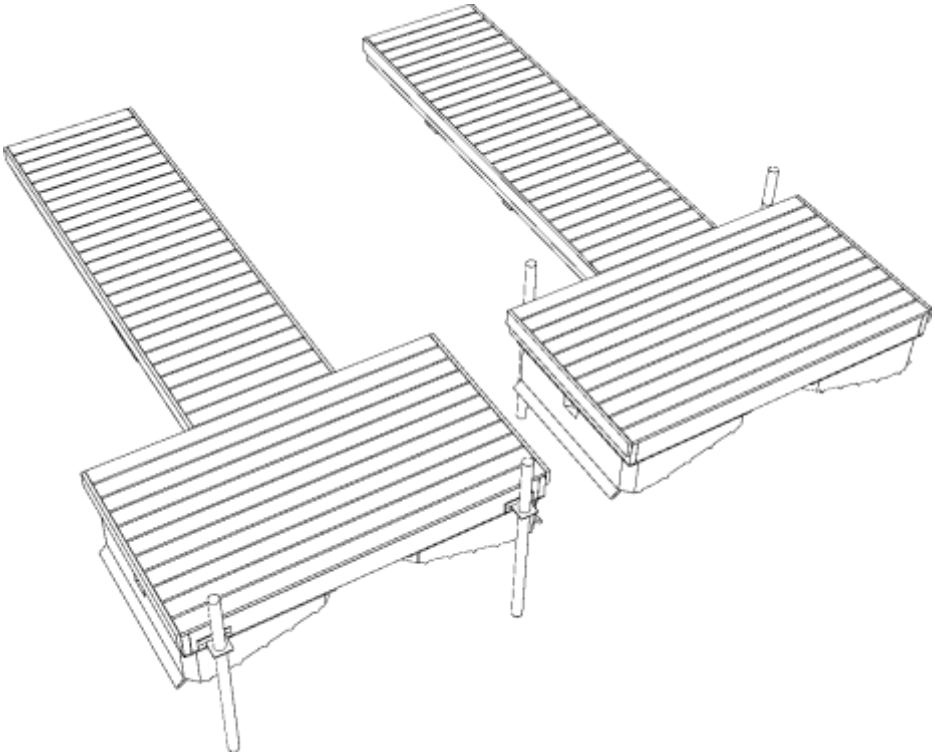

lip-lap®

Förankring med vikter

Vid förankring med vikter används bottenvikter, kättingar, kedjeförankringsjärn, schacklar, strandfästen, kiltappar och fjädrar.

Vid normala förhållanden räcker det med 3–6 stycken 40 kg tunga vikter per förankringspunkt. Om bryggan är stor eller på en utsatt plats, eller om stora båtar ska förtöjas vid den, ska antalet bottenvikter och förankringspunkter ökas i motsvarande grad. Då förhållandena kräver detta ska även fjädrar användas för att dämpa kedjeåtdragningen. Kedjeförankringsjärnen monteras med genomföringsbultar på bryggstommen.

Förankringskedjorna ska vara cirka 4–5 gånger längre än vattendjupet vid förankringsplatsen. Kättingarna fästs i kors under bryggdäcket så att de inte stör badande eller båtliv.
Strandändan fästs med ett strandfäste som låses fast på en kiltapp eller genom att dra kättingarna från änddäckets hörn i kors under gångbron till fästpunkter på stranden. Förankringen på stranden kräver antingen berg, en stor sten eller gjuten betongplatta.

På mycket skyddade platser och korta bryggor kan strandfästet låsas på två ställen för att på så sätt förankra bryggan utan stolpar eller kättingar och vikter.

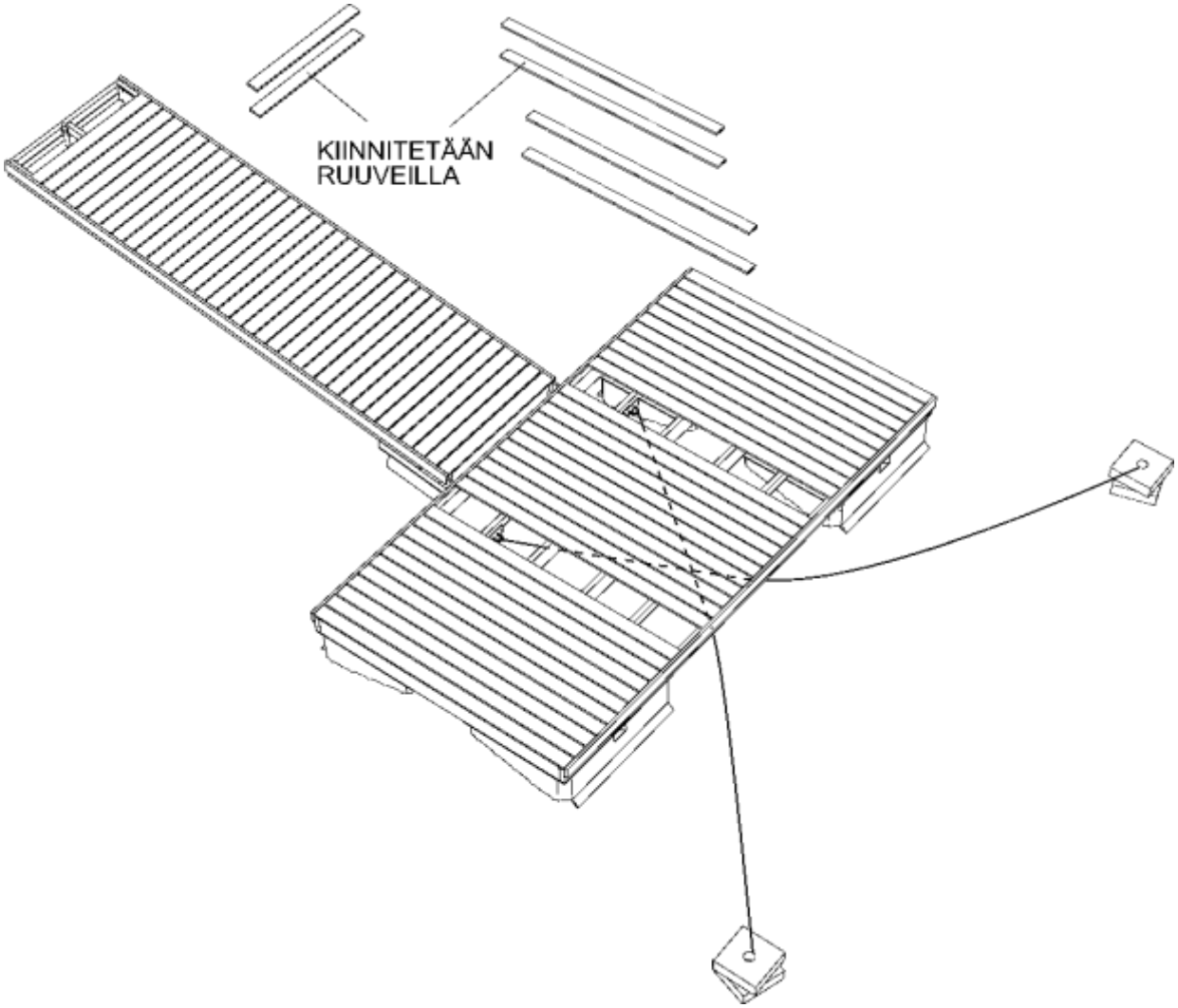

KIINNITETÄÄN RUUVEILLA	FÄSTS MED SKRUVAR

lip-lap®

Exempel på förankring

Vattendjupet i bryggans ända är två meter och bottnen är en mjuk lerbotten.
Bryggan kan förankras antingen med fyra meter långa rör eller med vikter.

Exempel på förankring med vikter:
- 2 kättingar, längd 10 m per kätting
- 6 bottenvikter à 40 kg
- 2 kedjeförankringsjärn
- 4 schacklar
- 1 strandfäste + kiltapp

Förankringen görs enligt följande:
1. Lägg ut bryggan på dess kommande plats och fäst den vid behov med staglinor eller båtankare.
2. Fäst för säkerhets skull en lina på kättingen.
3. Trä kättingen genom den första bottenvikten och lås fast den med en schackel.
4. Eftersom vattendjupet är cirka två meter och kättingens längd tio meter, ska bottenvikten tas ut på cirka 5–7 meters avstånd från bryggans hörn i ungefär 45 graders vinkel och släppas ner i botten där.

5. Kontrollera bottenviktens rätta placering genom att dra kättingen mot bryggan som är fäst på stranden. Bottenvikten är rätt placerad då kättingen når kedjeförankringsjärnet utan problem och en bit kätting blir över. Om kättingen inte når kedjeförankringsjärnet eller om flera meter kätting blir över, ska du flytta vikten till rätt plats genom att dra i kättingen.
6. Lägg ner de övriga vikterna ovanpå den första längs med kättingen.
7. Dra kraftigt uppåt på kättingen för att säkerställa att vikten som trätts på den säkert har glidit på den föregående vikten. Annars kan kättingen ligga lös och då blir den för kort.
8. Fäst förankringskättingarna på kedjeförankringsjärnen.
9. Borra ett cirka 150 mm djupt hål med diametern 22 mm för kiltappen och slå ner tappen med kilen i hålet.
10. Lyft gångbron på tappen och lås fast den med en mutter. Muttern **ska inte dras åt**.

lip-lap®

Strandfästen

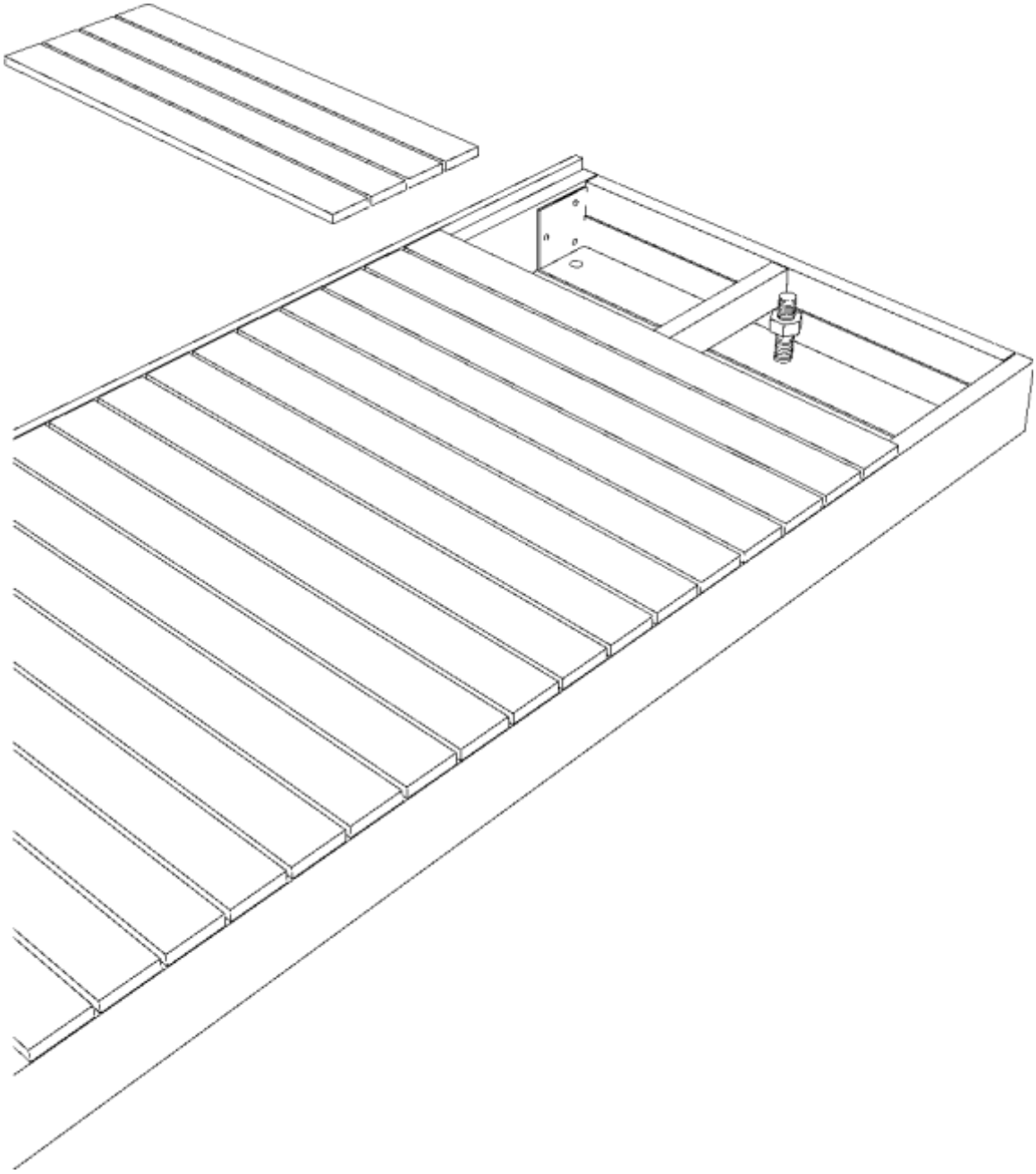

5 VINTERFÖRVARING OCH UNDERHÅLL AV BRYGGAN

Vi rekommenderar att bryggan tas upp på vintern.

Om du lämnar kvar bryggan i vatten som fryser till, gör du detta på eget ansvar!

Om du ändå bestämmer dig för att lämna kvar bryggan för vintern, ta upp stegen och släpp efter kättingarna. Om möjligt, flotta bryggan till en skyddad plats för vintern.

Upptagning av bryggan

Brygga med rörförankring

1. Lossa kassettöglans plastdel genom att öppna den långa låsbulten, böj röret utåt från bryggan och lyft av plastdelen från röret genom att lyfta uppåt.
2. Lösgör stolparna från botten genom att vicka och snurra på dem och lyft upp dem på stranden.
3. Lossa elementen från varandra och flotta dem till stranden ett i taget.

Brygga med viktförankring

1. Lösgör däckplankan som ligger vid kedjeförankringsjärnet.
2. Fäst för säkerhets skull en lina på de kättingar som ska lossas.
3. Frigör kättingarna genom att öppna schacklarna och knyt ihop dem. I grunt vatten kan du släppa kättingarna ner i bottnen där du hittar dem efter vintern. I djupt vatten ska du säkerställa att du hittar kättingarna till exempel med en hjälpkätting som du fäster på stranden.
4. Lossa elementen från varandra och flotta dem till stranden ett i taget.

Underhåll

Förvara elementen utan markkontakt till exempel på tegelstenar eller plankor så att stommen inte kan slå sig. Om du täcker över elementen, säkerställ luftcirkulationen.
Rengör alla delar noga och skölj dem med vatten (inte med saltvatten).
Trädelarna kan behandlas med träolja när de torkat helt. De är då lättare att hålla rena.

Reservdelar och underhållsservice fås vid behov via oss.